100 ÖKOALPIN **LIVING**
KÜCHENHERD

Gerätemaße (B x T x H): 1000 x 600 x 850-910 mm
Nennwärmeleistung: 9,0 kW
Wirkungsgrad: 85,1%
Kaminanschluss-System patentgeschützt
Mit Backrohr links oder rechts verfügbar

Optional



PANORAMA
Mausgrau F3



PANORAMA
Graubraun F2
Heizarmatur in Graubraun F2
(optional)



PANORAMA
Edelstahl

Ein Unternehmen aus
SÜDTIROL

100 ÖKOALPIN **LIVING**

KÜCHENHERD - BACKROHR RECHTS

Technische Merkmale (Werte können sich aufgrund unterschiedlicher Brennstoff-Eigenschaften ändern)	
Brennstoff	**Scheitholz**
Energieeffizienzklasse	**A+**
Energieeffizienzindex	**113,3**
Nennwärmeleistung (*P* nom)	**9,0 kW**
Wirkungsgrad (*ŋ* nom)	**85,1 %**
Raumheizungs-Jahresnutzungsgrad (*ŋ* s)	**75,1 %**
Durchmesser Kaminanschluss	**Ø 120 mm**
Mindest Kaminzug (*p* nom)	**12 Pa / 0,12 mbar**
Abgastemperatur (*Ts* nom)	**183,6 °C**
Abgasmassenstrom	**9,0 g/s**
CO bei 13% O_2	**0,05 %**
Gewicht	**237 kg**
Kaminanschlussmöglichkeiten	**5**
Prüf.-Nr.	**C-1004340060001-1**
Lichte Heiztür (B x H)	**298 x 155 mm**
Feuerraum (B x T x H)	**260 x 400 x 310 mm**
Holzschublade (B x T x H)	**740 x 420 x 290 mm**
Backrohr (B x T x H)	**445 x 420 x 265 mm**
Herdplatte (B x T)	**900 x 500 mm**
Durchmesser Anschluss für externe Verbrennungsluft	**Ø 80 mm**
CO nom (13% O_2) / *NOx* nom (13% O_2)	**593 mg/Nm³ / 88 mg/Nm³**
OGC nom (13% O_2) / *PM* nom (13% O_2)	**31 mg/Nm³ / 14 mg/Nm³**

AT und DE: Für Mehrfachbelegung zugelassen

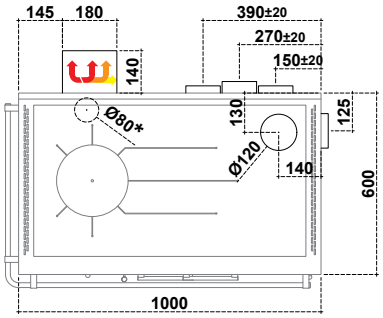

Für das Modell mit Backrohrbeleuchtung (optional), entweder direkt hinter der Holzlade auf einer maximalen Höhe vom Boden von 320 mm, oder auf einer maximalen Entfernung von 500 mm vom Herd eine Schuko-Steckdose vorsehen

***** Anschluss für externe Verbrennungsluft

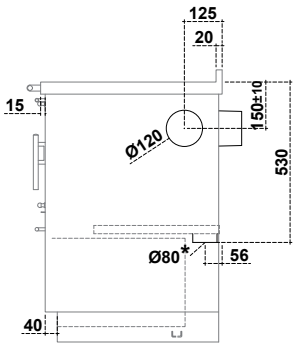

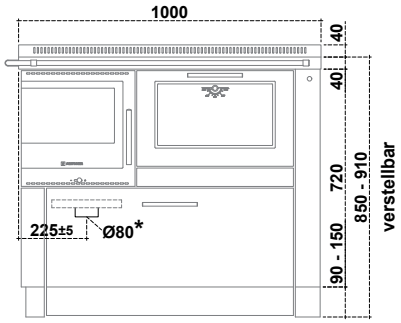

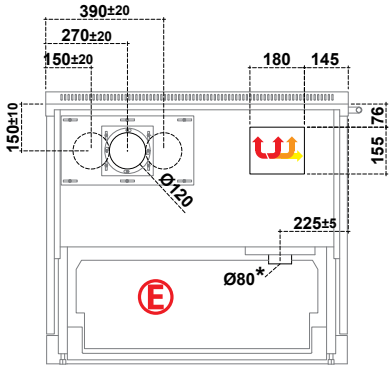

Mindestabstände zu brennbaren Materialien	
Rück- und Seitenwand, wo sich der Kaminanschluss befindet	**(*dR*)[1] 0 + 40 mm** **Absprache mit Kaminkehrer**
[1] 40 mm Isoliermaterial mit einer Wärmeleitfähigkeit von 0,1 W/mK bei 200°C	
Seitwand unterhalb / oberhalb der Herdplatte	**(*dS*) 3 / 400 mm**
Seitwand im Strahlungsbereich	**(*dL*) 0 mm**
Vorderseite ab Mitte Heiztür im Strahlungsbereich	**(*dP*) R= 250 mm**
Am Fußboden nach vorne im Strahlungsbereich	**(*dF*)[2] 0 mm**
[2] Bei brennbaren Böden ist eine Funkenschutzplatte vor dem Gerät erforderlich	
Unter der Feuerstätte	**(*dB*) 0 mm**
Decke	**(*dC*) 750 mm**

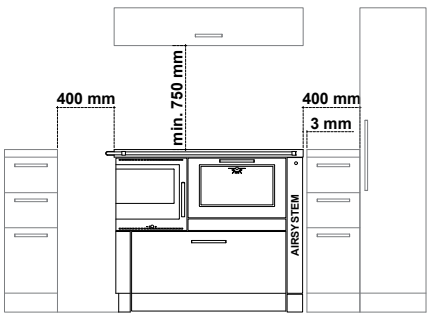

100 ÖKOALPIN **LIVING**

KÜCHENHERD - BACKROHR LINKS

Technische Merkmale (Werte können sich aufgrund unterschiedlicher Brennstoff-Eigenschaften ändern)	
Brennstoff	**Scheitholz**
Energieeffizienzklasse	**A+**
Energieeffizienzindex	**113,3**
Nennwärmeleistung (*P* nom)	**9,0 kW**
Wirkungsgrad (*ŋ* nom)	**85,1 %**
Raumheizungs-Jahresnutzungsgrad (*ŋ* s)	**75,1 %**
Durchmesser Kaminanschluss	**Ø 120 mm**
Mindest Kaminzug (*p* nom)	**12 Pa / 0,12 mbar**
Abgastemperatur (*Ts* nom)	**183,6 °C**
Abgasmassenstrom	**9,0 g/s**
CO bei 13% O_2	**0,05 %**
Gewicht	**237 kg**
Kaminanschlussmöglichkeiten	**5**
Prüf.-Nr.	**C-1004340060001-1**
Lichte Heiztür (B x H)	**298 x 155 mm**
Feuerraum (B x T x H)	**260 x 400 x 310 mm**
Holzschublade (B x T x H)	**740 x 420 x 290 mm**
Backrohr (B x T x H)	**445 x 420 x 265 mm**
Herdplatte (B x T)	**900 x 500 mm**
Durchmesser Anschluss für externe Verbrennungsluft	**Ø 80 mm**
CO nom (13% O_2) / *NOx* nom (13% O_2)	**593 mg/Nm³ / 88 mg/Nm³**
OGC nom (13% O_2) / *PM* nom (13% O_2)	**31 mg/Nm³ / 14 mg/Nm³**

AT und DE: Für Mehrfachbelegung zugelassen

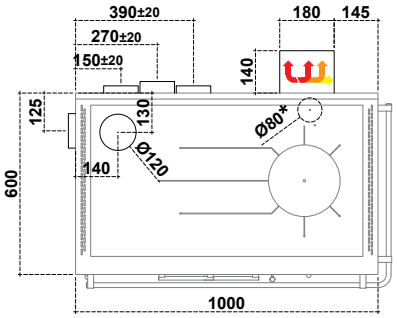

Für das Modell mit Backrohrbeleuchtung (optional), entweder direkt hinter der Holzlade auf einer maximalen Höhe vom Boden von 320 mm, oder auf einer maximalen Entfernung von 500 mm vom Herd eine Schuko-Steckdose vorsehen

***** Anschluss für externe Verbrennungsluft

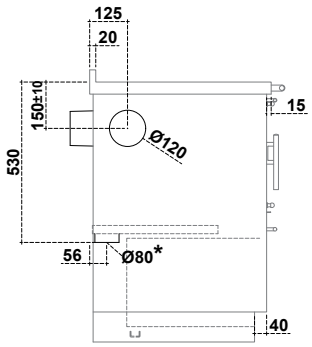

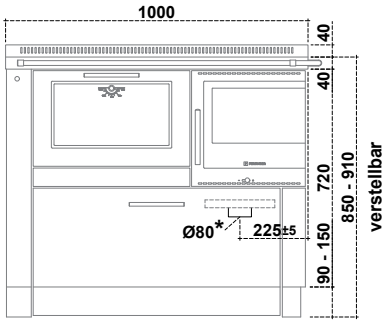

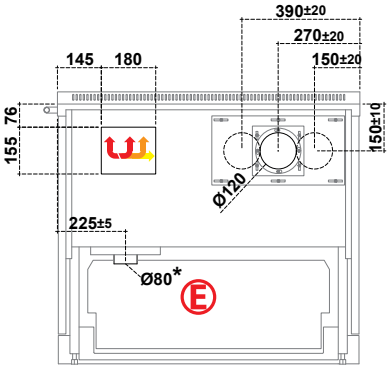

Mindestabstände zu brennbaren Materialien	
Rück- und Seitenwand, wo sich der Kaminanschluss befindet	**(*dR*)[1] 0 + 40 mm** **Absprache mit Kaminkehrer**
[1] 40 mm Isoliermaterial mit einer Wärmeleitfähigkeit von 0,1 W/mK bei 200°C	
Seitwand unterhalb / oberhalb der Herdplatte	**(*dS*) 3 / 400 mm**
Seitwand im Strahlungsbereich	**(*dL*) 0 mm**
Vorderseite ab Mitte Heiztür im Strahlungsbereich	**(*dP*) R= 250 mm**
Am Fußboden nach vorne im Strahlungsbereich	**(*dF*)[2] 0 mm**
[2] Bei brennbaren Böden ist eine Funkenschutzplatte vor dem Gerät erforderlich	
Unter der Feuerstätte	**(*dB*) 0 mm**
Decke	**(*dC*) 750 mm**

