100 XL BAUSATZ
KÜCHENHERD

PERTINGER

Gerätemaße (B x T x H): 1000 x 600 x 480 mm
Nennwärmeleistung: 8,0 kW
Wirkungsgrad: 85,3%
Kaminanschluss-System patentgeschützt
Mit Backrohr links oder rechts verfügbar

Optional



DEKOR
VINTAGE



TREND
Edelstahl



PANORAMA
Edelstahl

Ein Unternehmen aus
SÜDTIROL

100 XL BAUSATZ

KÜCHENHERD - BACKROHR RECHTS

PERTINGER

Technische Merkmale (Werte können sich aufgrund unterschiedlicher Brennstoff-Eigenschaften ändern)	
Brennstoff	**Scheitholz**
Energieeffizienzklasse	**A+**
Energieeffizienzindex	**113,3**
Nennwärmeleistung (*P* nom)	**8,0 kW**
Wirkungsgrad (*ŋ* nom)	**85,3 %**
Raumheizungs-Jahresnutzungsgrad (*ŋ* s)	**75,3 %**
Durchmesser Kaminanschluss	**Ø 120 mm**
Mindest Kaminzug (*p* nom)	**12 Pa / 0,12 mbar**
Abgastemperatur (*Ts* nom)	**166,9 °C**
Abgasmassenstrom	**9,4 g/s**
CO bei 13% O_2	**0,02 %**
Gewicht	**213 kg**
Kaminanschlussmöglichkeiten	**5**
Prüf.-Nr.	**1004340060002-1**
Lichte Heiztür Version Dekor/Trend (B x H)	**200 x 165 mm**
Lichte Heiztür Version Panorama (BxH)	**205 x 180 mm**
Feuerraum (B x T x H)	**255 x 400 x 260 mm**
Backrohr (B x T x H)	**400 x 420 x 265 mm**
Herdplatte (B x T)	**850 x 460 mm**
Durchmesser Anschluss für externe Verbrennungsluft	**Ø 80 mm**
CO nom (13% O_2) / *NOx* nom (13% O_2)	**282 mg/Nm³ / 90 mg/Nm³**
OGC nom (13% O_2) / *PM* nom (13% O_2)	**35 mg/Nm³ / 14 mg/Nm³**

Auf Anfrage mit Air System Brandschutzeinheit (optional)
Auf Anfrage mit gemauerten und verputzten Wänden (optional)
AT und DE: Für Mehrfachbelegung zugelassen

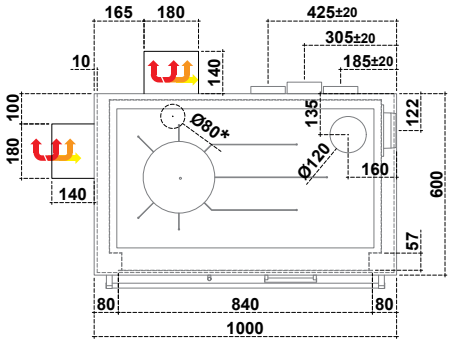

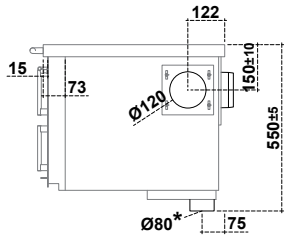

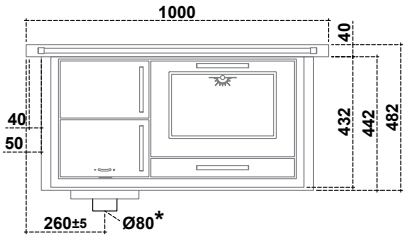

Für das Modell mit Backrohrbeleuchtung (optional), entweder direkt hinter der Holzlade auf einer maximalen Höhe vom Boden von 130 mm, oder auf einer maximalen Entfernung von 500 mm vom Herd eine Schuko-Steckdose vorsehen (der Schalter der Backrohrbeleuchtung ist bauseitig zu verbauen).

***** Anschluss für externe Verbrennungsluft

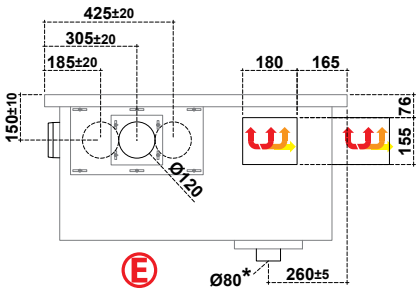

Mindestabstände zu brennbaren Materialien	
Rück- und Seitenwand, wo sich der Kaminanschluss befindet	**(*dR*)[1] 0 + 40 mm Absprache mit Kaminkehrer**
[1] 40 mm Isoliermaterial mit einer Wärmeleitfähigkeit von 0,1 W/mK bei 200°C	
Seitwand unterhalb (mit Air System) / oberhalb der Herdplatte	**(*dS*) 400 (3) / 400 mm**
Seitwand im Strahlungsbereich	**(*dL*) 0 mm**
Vorderseite ab Mitte Heiztür im Strahlungsbereich	**(*dP*) R= 250 mm**
Am Fußboden nach vorne im Strahlungsbereich	**(*dF*)[2] 0 mm**
[2] Bei brennbaren Böden ist eine Funkenschutzplatte vor dem Gerät erforderlich	
Unter der Feuerstätte	**(*dB*) 0 mm**
Decke	**(*dC*) 750 mm**

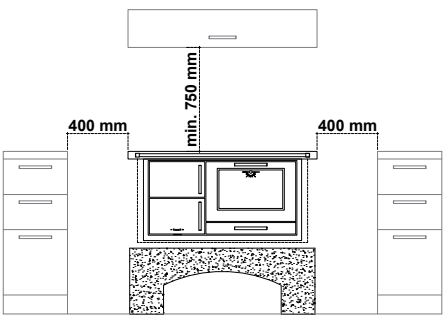

100 XL BAUSATZ

KÜCHENHERD - BACKROHR LINKS

PERTINGER

Technische Merkmale (Werte können sich aufgrund unterschiedlicher Brennstoff-Eigenschaften ändern)	
Brennstoff	**Scheitholz**
Energieeffizienzklasse	**A+**
Energieeffizienzindex	**113,3**
Nennwärmeleistung (*P* nom)	**8,0 kW**
Wirkungsgrad (*ŋ* nom)	**85,3 %**
Raumheizungs-Jahresnutzungsgrad (*ŋ* s)	**75,3 %**
Durchmesser Kaminanschluss	**Ø 120 mm**
Mindest Kaminzug (*p* nom)	**12 Pa / 0,12 mbar**
Abgastemperatur (*Ts* nom)	**166,9 °C**
Abgasmassenstrom	**9,4 g/s**
CO bei 13% O_2	**0,02 %**
Gewicht	**213 kg**
Kaminanschlussmöglichkeiten	**5**
Prüf.-Nr.	**1004340060002-1**
Lichte Heiztür Version Dekor/Trend (B x H)	**200 x 165 mm**
Lichte Heiztür Version Panorama (BxH)	**205 x 180 mm**
Feuerraum (B x T x H)	**255 x 400 x 260 mm**
Backrohr (B x T x H)	**400 x 420 x 265 mm**
Herdplatte (B x T)	**850 x 460 mm**
Durchmesser Anschluss für externe Verbrennungsluft	**Ø 80 mm**
CO nom (13% O_2) / *NOx* nom (13% O_2)	**282 mg/Nm³ / 90 mg/Nm³**
OGC nom (13% O_2) / *PM* nom (13% O_2)	**35 mg/Nm³ / 14 mg/Nm³**

Auf Anfrage mit Air System Brandschutzeinheit (optional)
Auf Anfrage mit gemauerten und verputzten Wänden (optional)
AT und DE: Für Mehrfachbelegung zugelassen

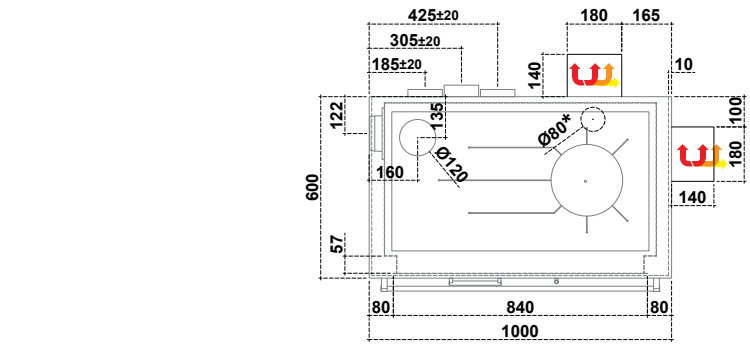

Für das Modell mit Backrohrbeleuchtung (optional), entweder direkt hinter der Holzlade auf einer maximalen Höhe vom Boden von 130 mm, oder auf einer maximalen Entfernung von 500 mm vom Herd eine Schuko-Steckdose vorsehen (der Schalter der Backrohrbeleuchtung ist bauseitig zu verbauen).

***** Anschluss für externe Verbrennungsluft

Mindestabstände zu brennbaren Materialien	
Rück- und Seitenwand, wo sich der Kaminanschluss befindet	**(*dR*)[1] 0 + 40 mm** **Absprache mit Kaminkehrer**
[1] 40 mm Isoliermaterial mit einer Wärmeleitfähigkeit von 0,1 W/mK bei 200°C	
Seitwand unterhalb (mit Air System) / oberhalb der Herdplatte	**(*dS*) 400 (3) / 400 mm**
Seitwand im Strahlungsbereich	**(*dL*) 0 mm**
Vorderseite ab Mitte Heiztür im Strahlungsbereich	**(*dP*) R= 250 mm**
Am Fußboden nach vorne im Strahlungsbereich	**(*dF*)[2] 0 mm**
[2] Bei brennbaren Böden ist eine Funkenschutzplatte vor dem Gerät erforderlich	
Unter der Feuerstätte	**(*dB*) 0 mm**
Decke	**(*dC*) 750 mm**

